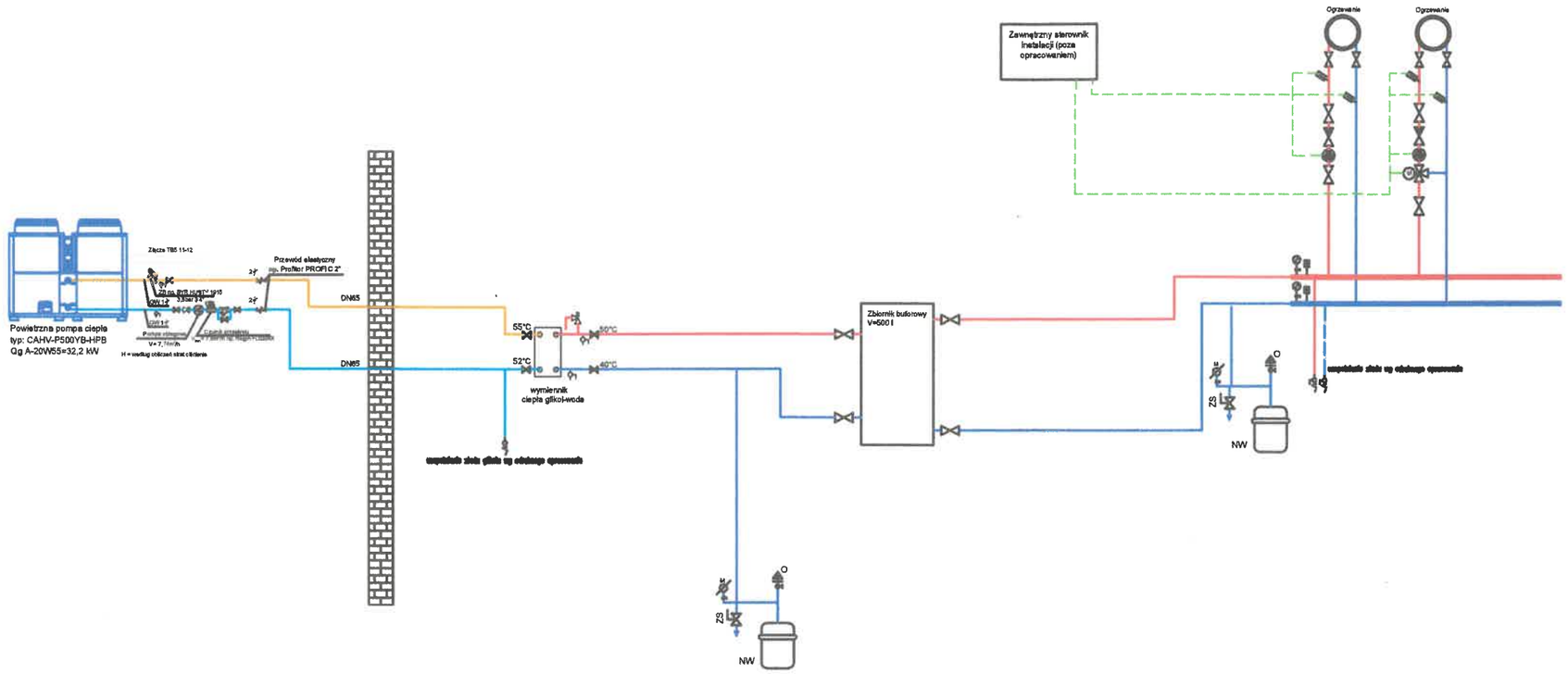

Legenda:

- Zawór odcinający
- Zawór zwrotny
- Odmulacz magnetyczny
- Manometr sprężynowy
- Separator powietrza
- Naczynie wzbiorcze
- Pompa obiegowa
- Zawór bezpieczeństwa
- Zawór spustowy
- Zawór trójdrożny
- Termometr
- Kontynuacja linii
- Zawór antyskażeniowy
- Filtr mechaniczny z płukaniem wstecznym
- Stacja uzdatniania wody
- Filtr siatkowy
- Manometr
- Odpowietrznik
- Zawór regulacyjny
- Sygnalizator przepływu

* Instalację rur wodnych należy prowadzić w kolacji termicznej o wytrzymałości cieplnej 70°C. Instalację na zewnątrz budynku zabezpieczyć przed warunkami atmosferycznymi oraz uszkodzeniami mechanicznymi.

Cyfra	Napięcie zasilania	Rok projektu	Oklaskowanie
Zasilanie jednostki zewnętrznej	3~400V 50Hz		

nazwa obiektu

adres obiektu

inwestor

biuro projektów

data	skala	nr rysunku
nazwa rysunku		
symbol projektu/edycja	nr rewizji	nr strony